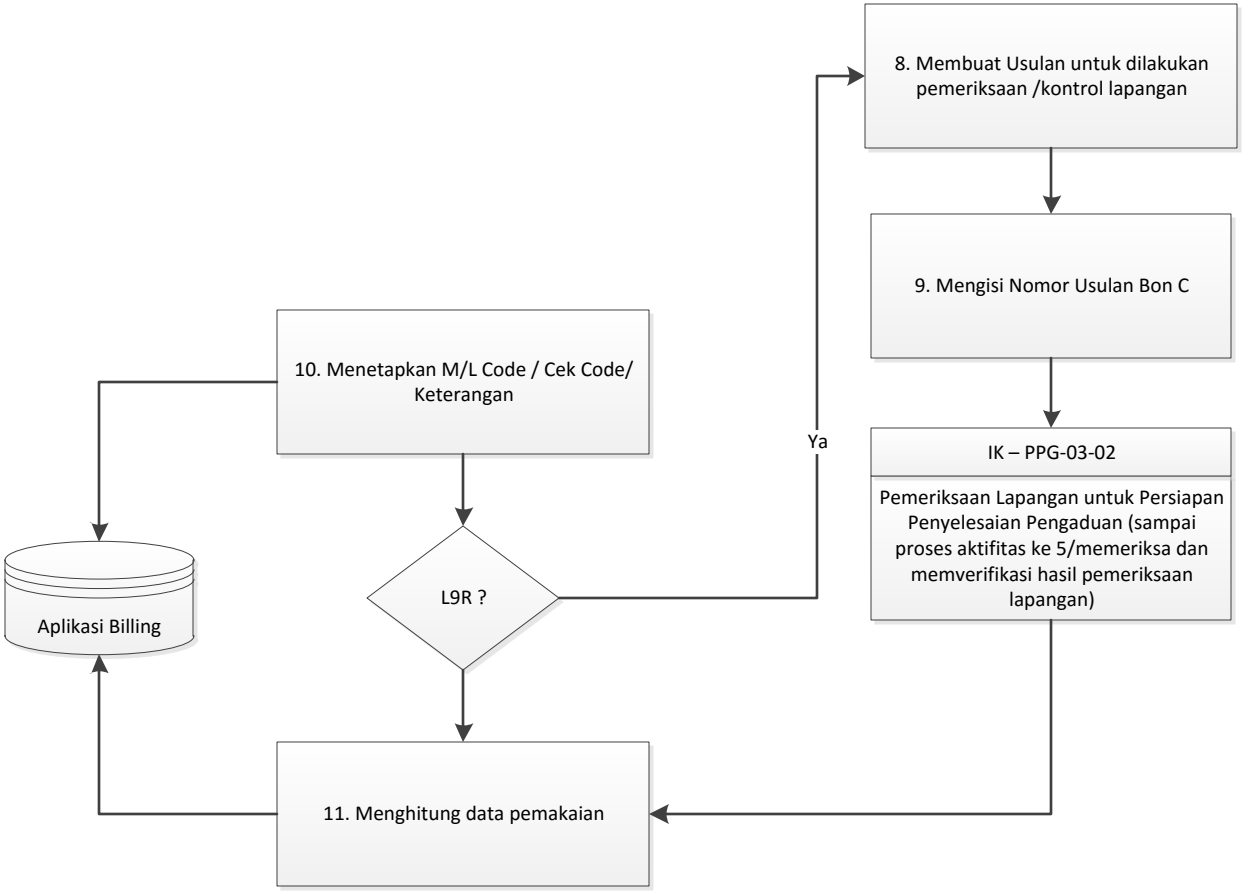
8. Membuat Usulan untuk dilakukan pemeriksaan /kontrol lapangan
9. Mengisi Nomor Usulan Bon C
IK – PPG-03-02
Pemeriksaan Lapangan untuk Persiapan Penyelesaian Pengaduan (sampai proses aktifitas ke 5/memeriksa dan memverifikasi hasil pemeriksaan lapangan)
Ya
L9R ?
10. Menetapkan M/L Code / Cek Code/ Keterangan
Aplikasi Billing
11. Menghitung data pemakaian

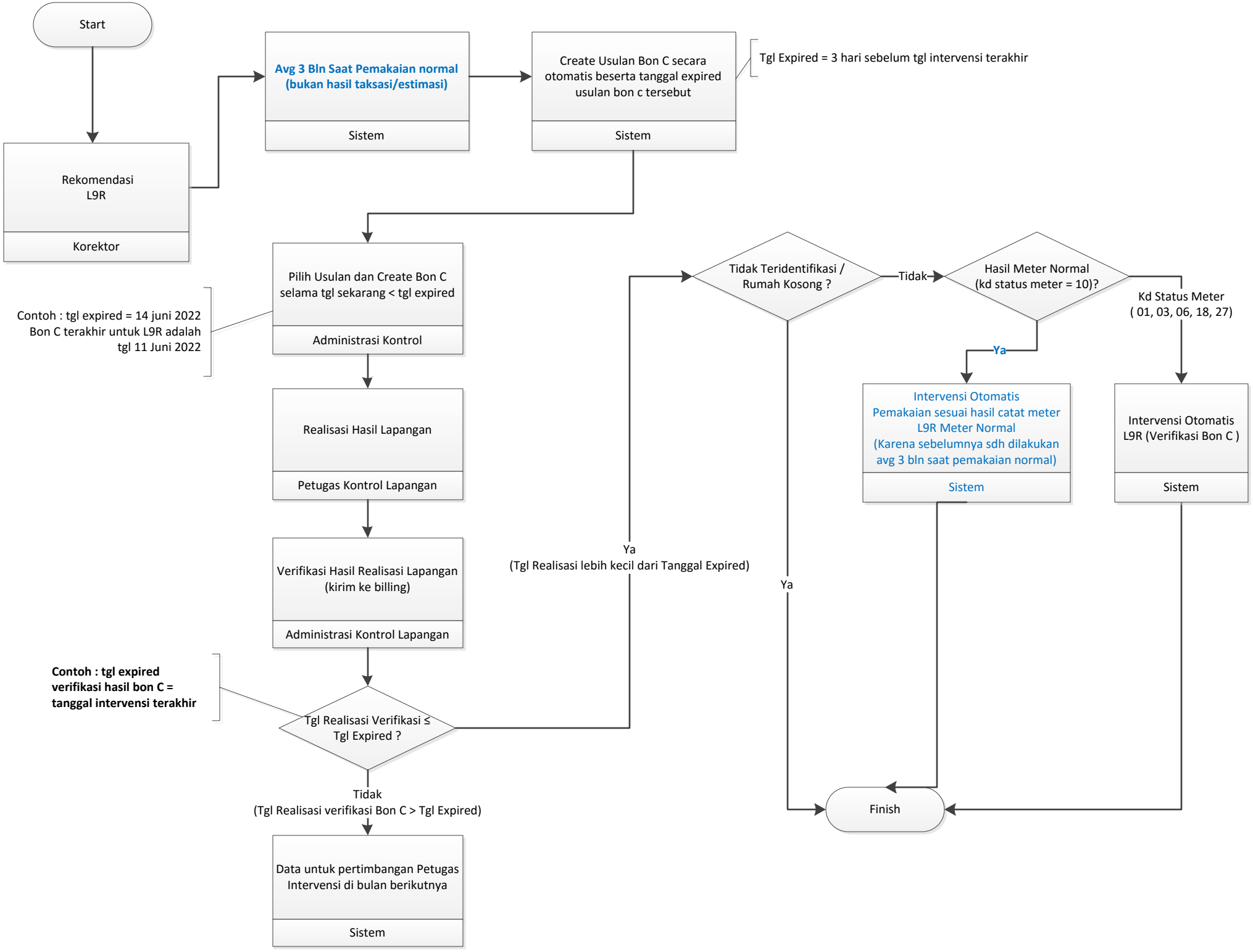
Start
Rekomendasi L9R
Korektor
Avg 3 Bln Saat Pemakaian normal (bukan hasil taksasi/estimasi)
Sistem
Create Usulan Bon C secara otomatis beserta tanggal expired usulan bon c tersebut
Sistem
Tgl Expired = 3 hari sebelum tgl intervensi terakhir
Pilih Usulan dan Create Bon C selama tgl sekarang < tgl expired
Administrasi Kontrol
Contoh : tgl expired = 14 juni 2022
Bon C terakhir untuk L9R adalah
tgl 11 Juni 2022
Realisasi Hasil Lapangan
Petugas Kontrol Lapangan
Verifikasi Hasil Realisasi Lapangan (kirim ke billing)
Administrasi Kontrol Lapangan
Contoh : tgl expired verifikasi hasil bon C = tanggal intervensi terakhir
Tgl Realisasi Verifikasi ≤ Tgl Expired ?
Tidak
(Tgl Realisasi verifikasi Bon C > Tgl Expired)
Data untuk pertimbangan Petugas Intervensi di bulan berikutnya
Sistem
Ya
(Tgl Realisasi lebih kecil dari Tanggal Expired)
Tidak Teridentifikasi / Rumah Kosong ?
Tidak
Hasil Meter Normal (kd status meter = 10)?
Ya
Kd Status Meter
(01, 03, 06, 18, 27)
Intervensi Otomatis
Pemakaian sesuai hasil catat meter
L9R Meter Normal
(Karena sebelumnya sdh dilakukan avg 3 bln saat pemakaian normal)
Sistem
Intervensi Otomatis
L9R (Verifikasi Bon C)
Sistem
Ya
Finish

Verifikasi Bon C (Intervensi Otomatis)

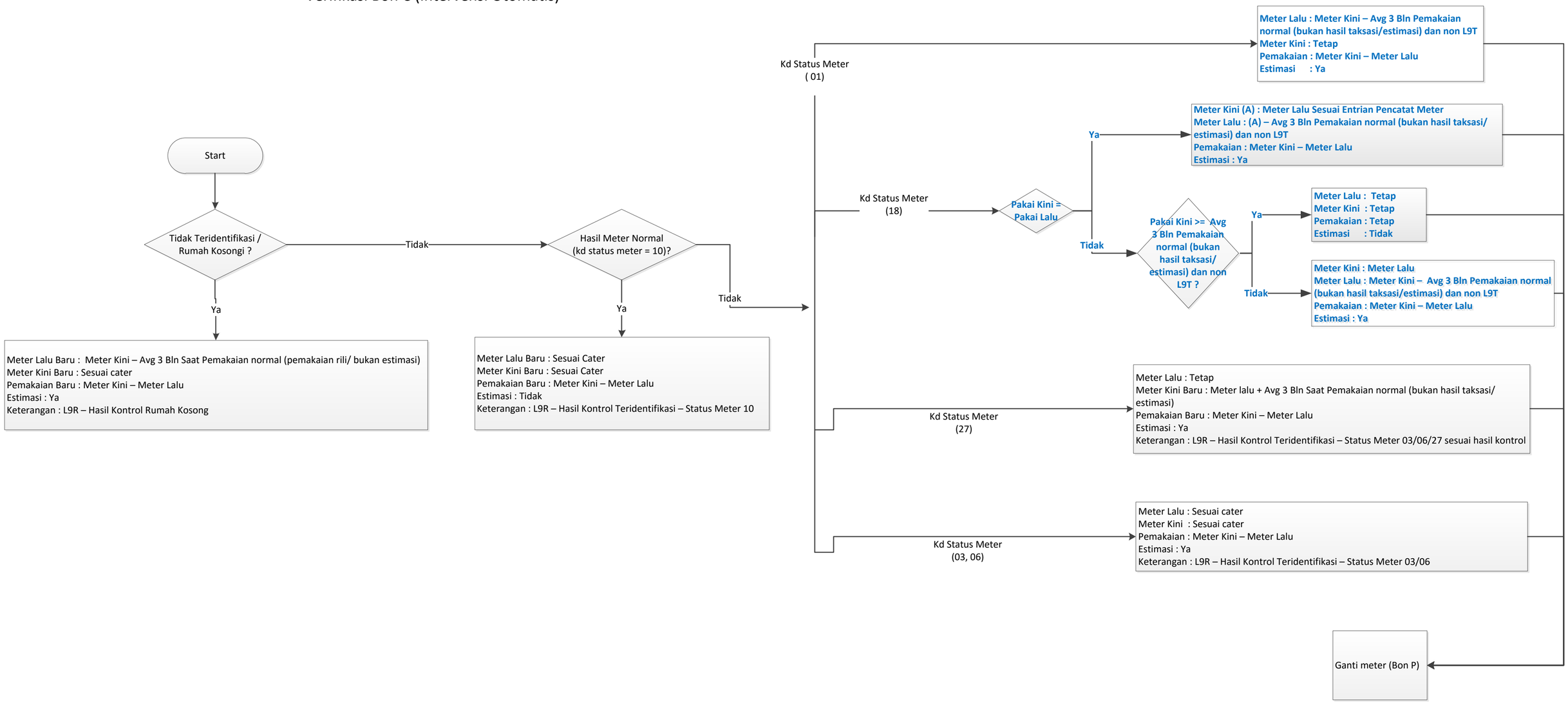

PROSES

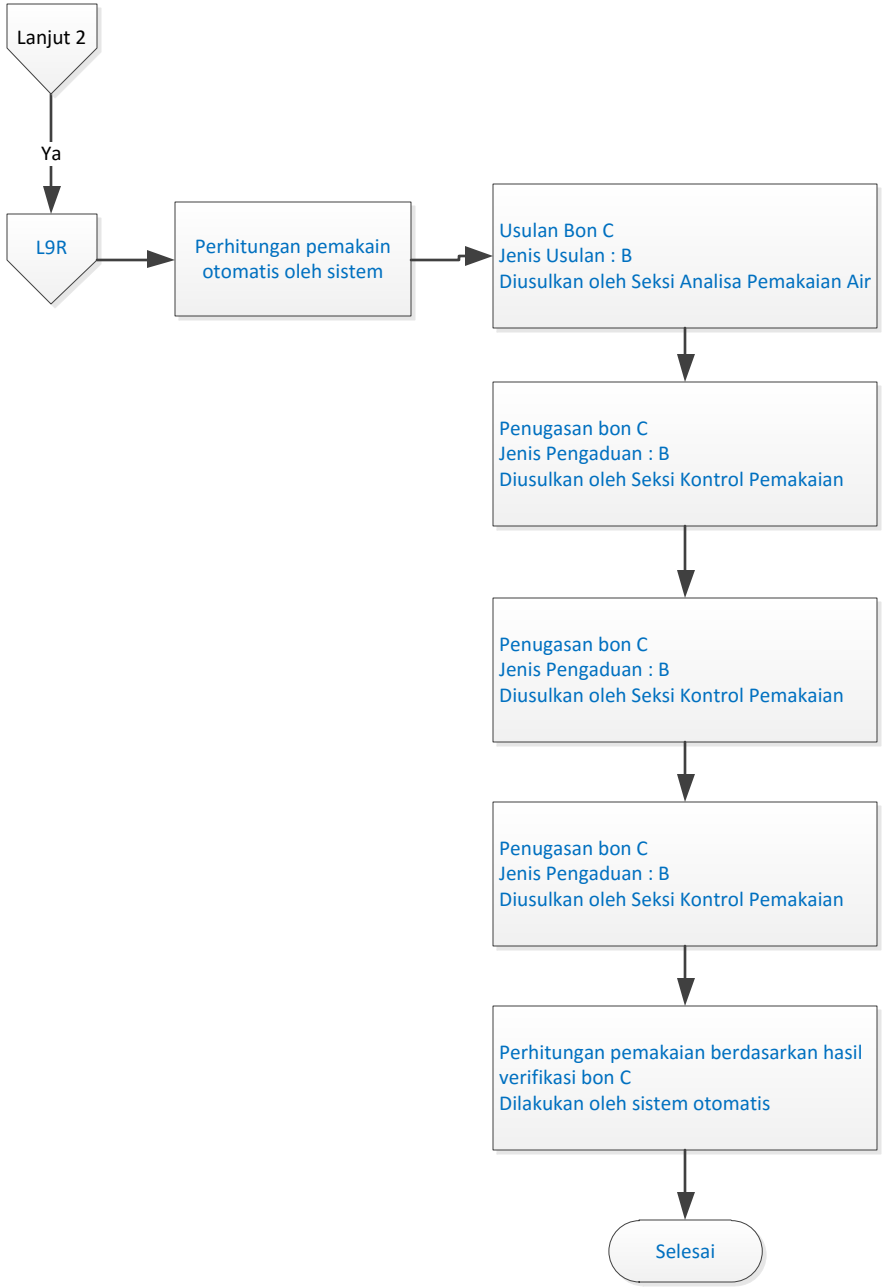
Lanjut 2
Ya
L9R
Perhitungan pemakain otomatis oleh sistem
Usulan Bon C
Jenis Usulan : B
Diusulkan oleh Seksi Analisa Pemakaian Air
Penugasan bon C
Jenis Pengaduan : B
Diusulkan oleh Seksi Kontrol Pemakaian
Penugasan bon C
Jenis Pengaduan : B
Diusulkan oleh Seksi Kontrol Pemakaian
Penugasan bon C
Jenis Pengaduan : B
Diusulkan oleh Seksi Kontrol Pemakaian
Perhitungan pemakaian berdasarkan hasil verifikasi bon C
Dilakukan oleh sistem otomatis
Selesai